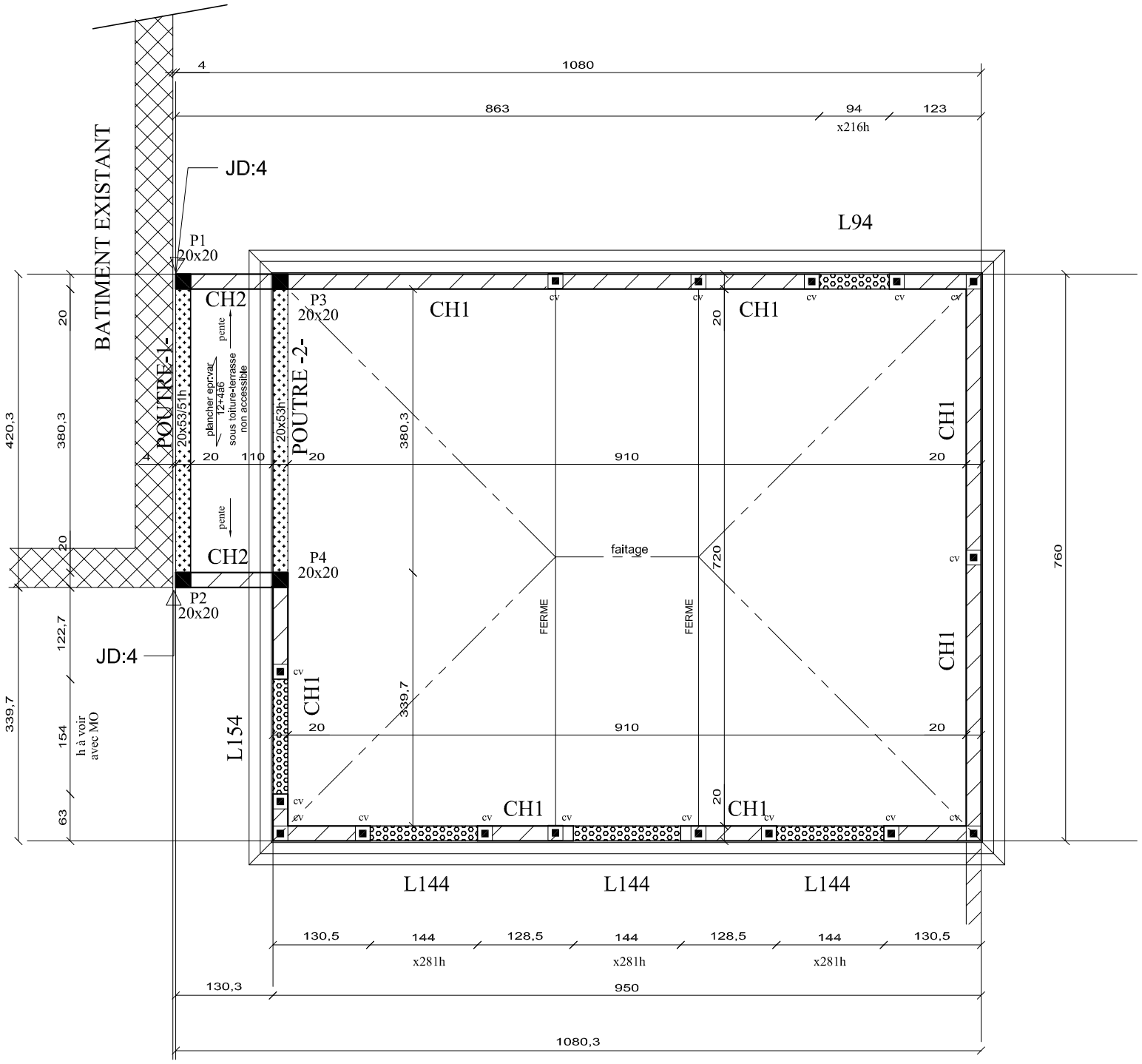

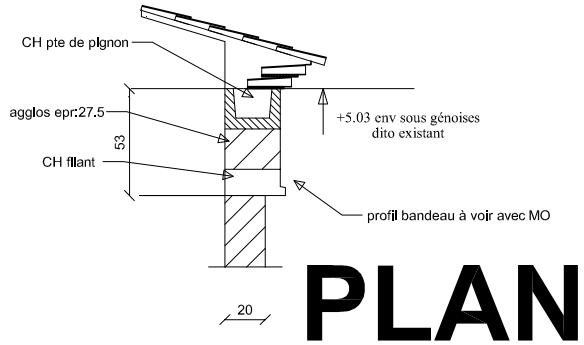

PLAN D'EXECUTION

Salle de motricité
Plancher haut du niveau 0
ECH : 1/75

CH1

LEGENDE

- *BBMC 20*
- *POUTRES*
- *POTEAUX*
- *LINTEAUX*

plancher epr:var
12+4à6
sous toiture-terrasse
non accessible

SENS DE PORTEE DES PLANCHERS

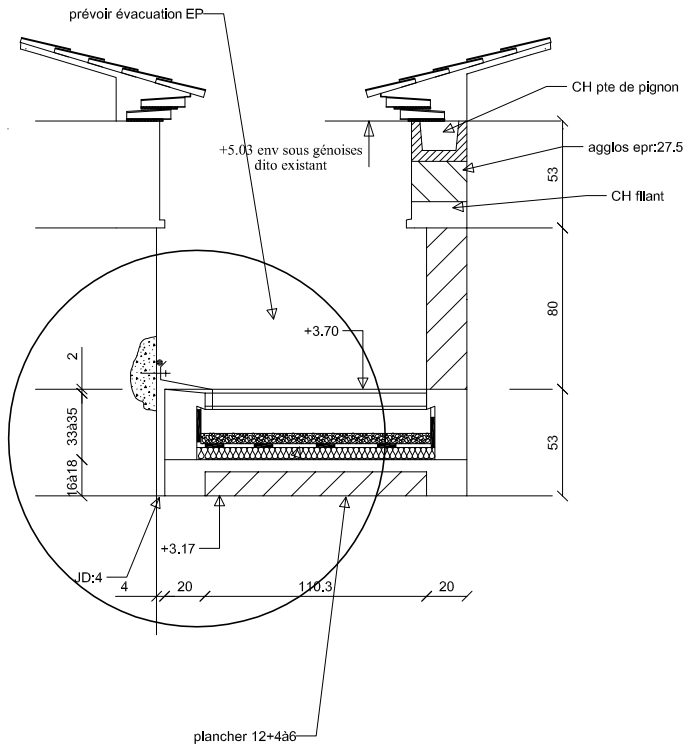

POUTRES 1 & 2

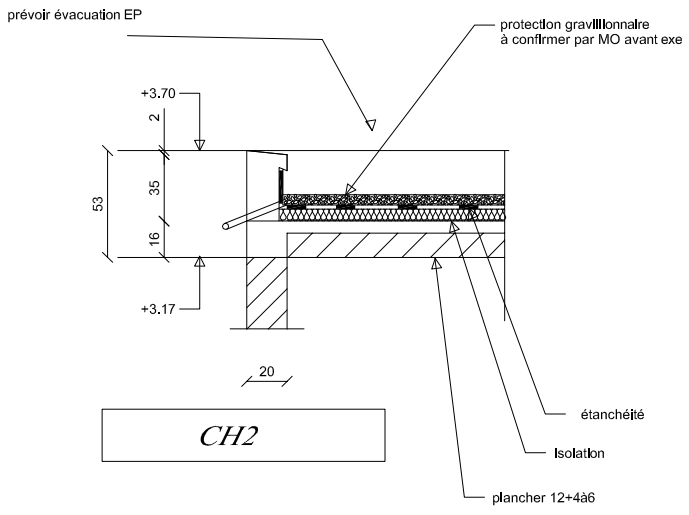

CH2

DG23

BACCALAUREAT PROFESSIONNEL TECHNICIEN D'ETUDES DU BÂTIMENT ETUDES ET ECONOMIE	**Réhabilitation et extension d'une école primaire et maternelle publique**	
	EPREUVE E1 / EPREUVE SCIENTIFIQUE ET TECHNIQUE **EPREUVE E2 / PREPARATION D'UNE OFFRE** **EPREUVE E3 / PRODUCTION ET COMMUNICATION**	**SESSION 2010**