PLAN D'EXECUTION

Ecole Primaire et réfectoire
PLANCHER HAUT DU NIVEAU 1

Ech 1 / 100°

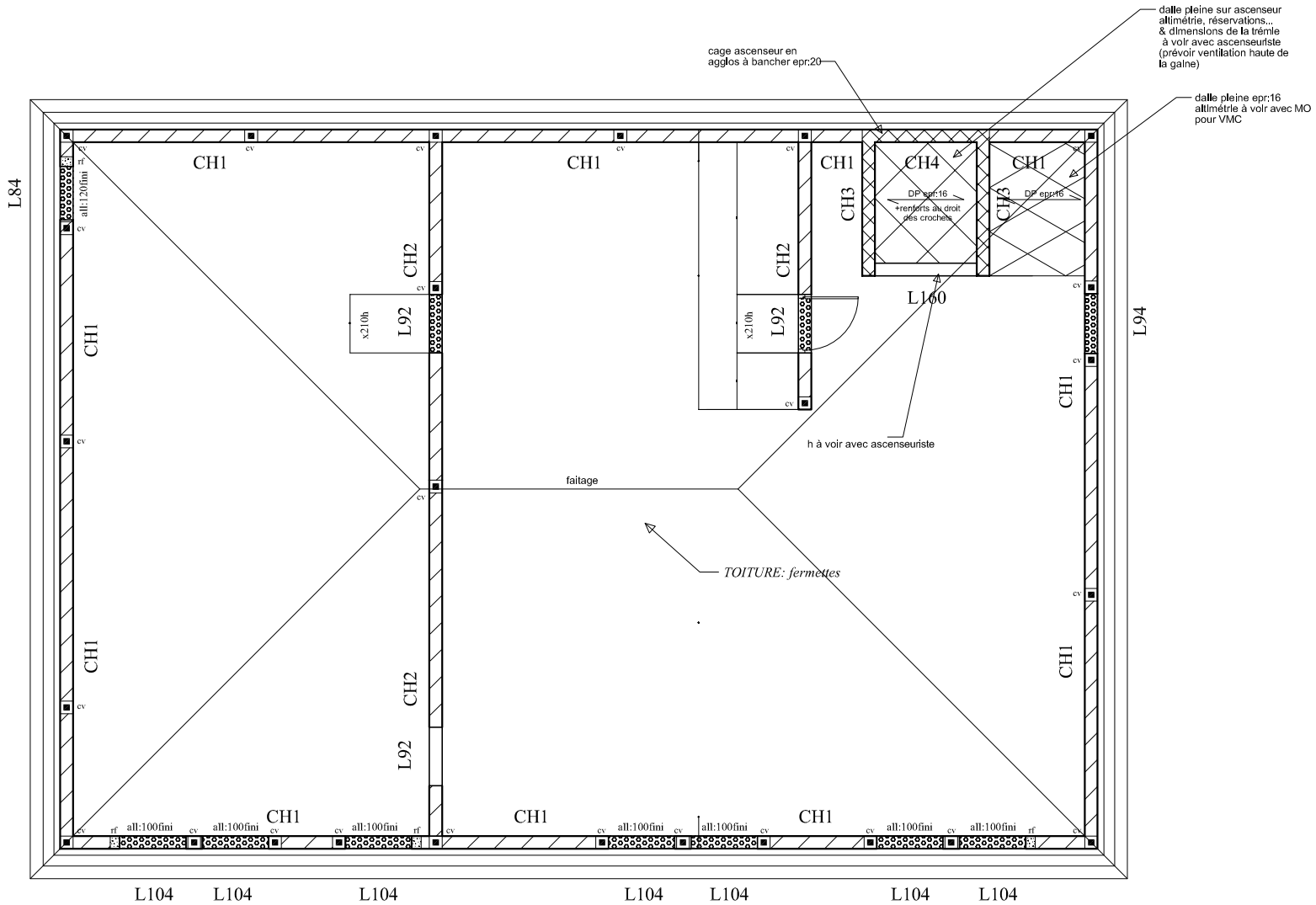

Cotation en centimètre

CH1

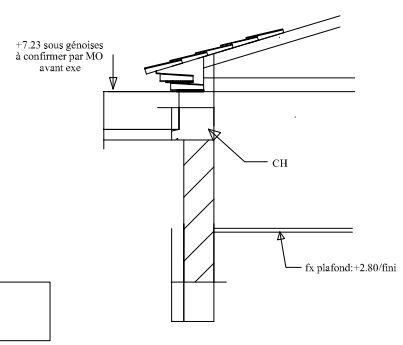

CH2

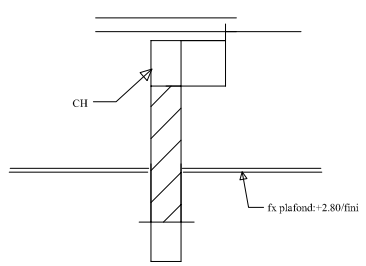

CH3

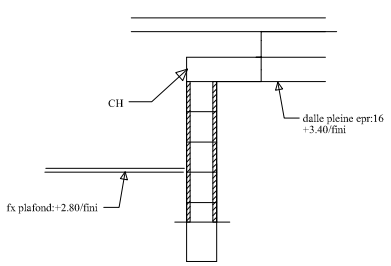

CH4

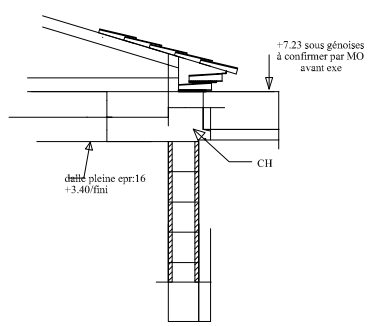

LEGENDE

BBMC epr:20

LINTEAUX

DG24

BACCALAUREAT PROFESSIONNEL TECHNICIEN D'ETUDES DU BÂTIMENT **ETUDES ET ECONOMIE**	**Réhabilitation et extension d'une école primaire et maternelle publique** **EPREUVE E1 / EPREUVE SCIENTIFIQUE ET TECHNIQUE** **EPREUVE E2 / PREPARATION D'UNE OFFRE** **EPREUVE E3 / PRODUCTION ET COMMUNICATION** **SESSION 2010**