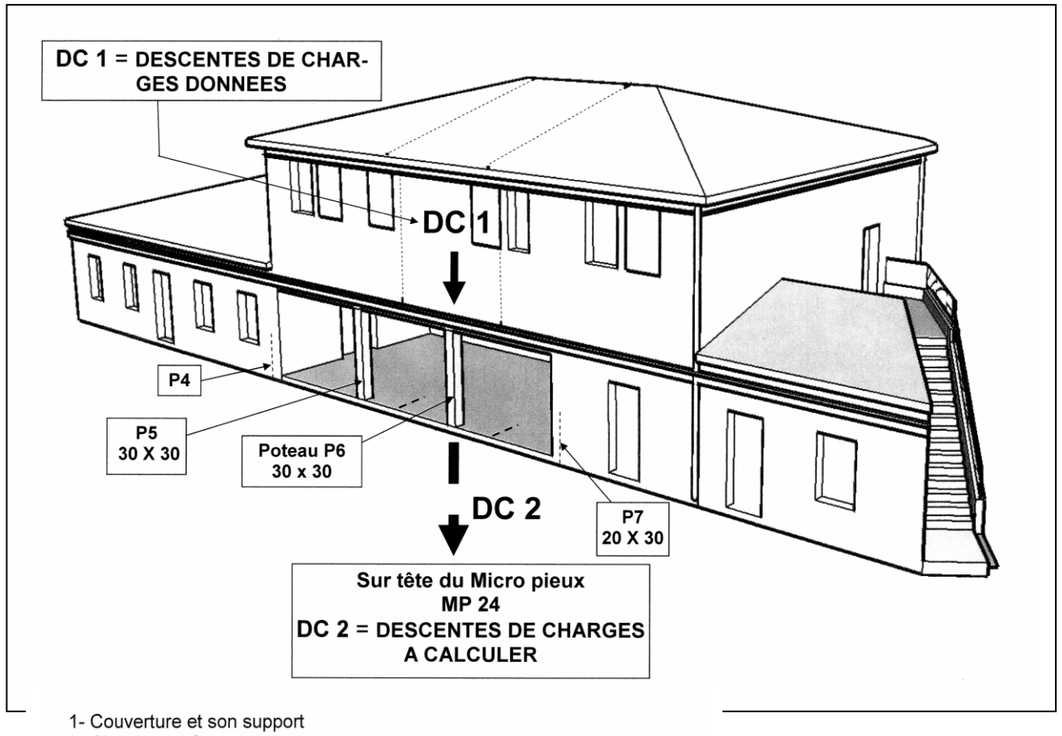

DC 1 = Total des escentes de charges de 1 à 6 (donné)
(voir DR 6)

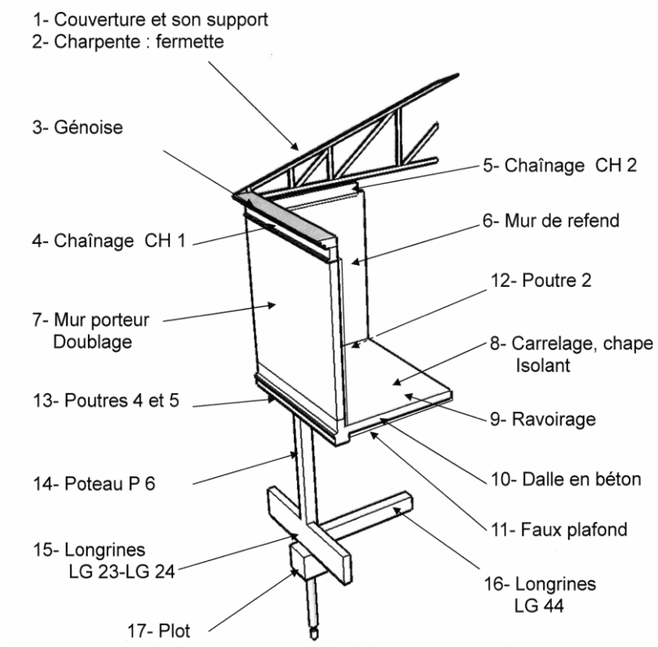

DC 1 + DC 2

DC 1 + DC 2 = Σ des descentes de charges de 1 à 17 sur micro pieu MP 24

VISUALISATION DES ZONES D'INCIDENCE

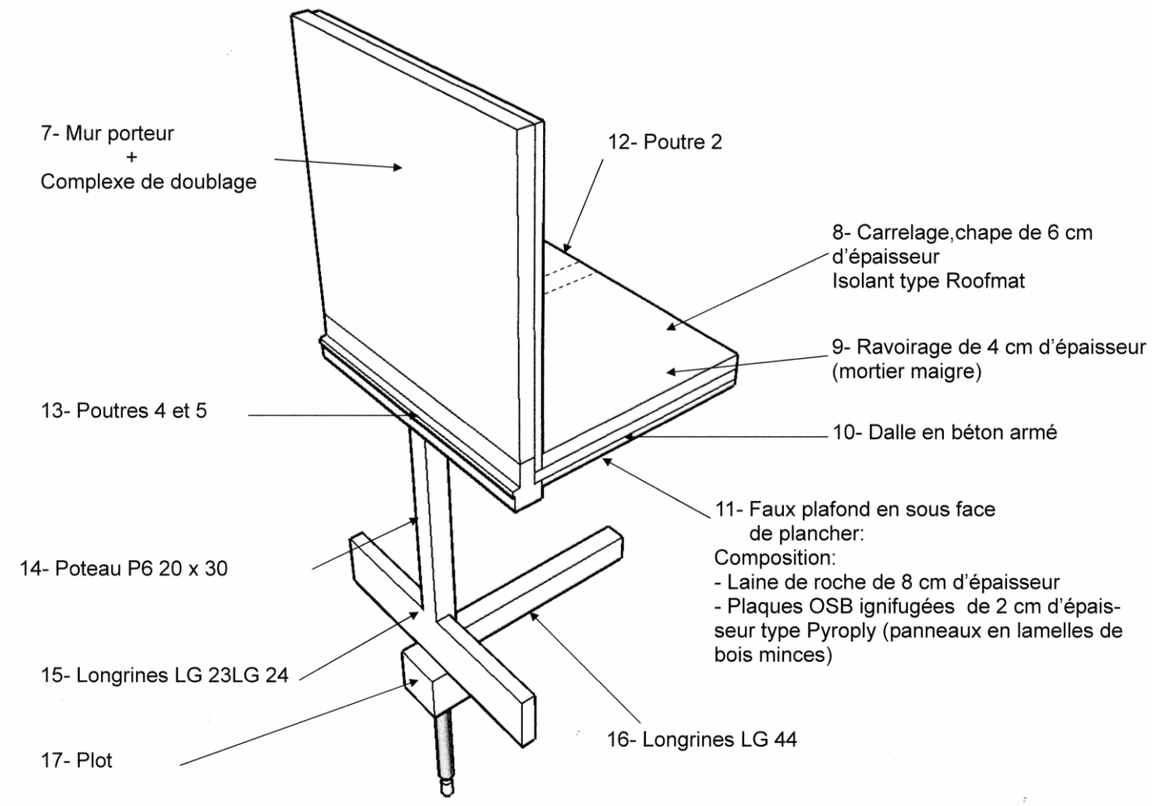

DC 2

DC 2 = Σ des descentes de charges de 7 à 17 à calculer

DE 6

BACCALAUREAT PROFESSIONNEL TECHNICIEN D'ETUDES du BATIMENT Option A : Etudes et Economie	Réhabilitation et extension d'une école primaire et maternelle publique	
	EPREUVE E1 : EPREUVE SCIENTIFIQUE ET TECHNIQUE SOUS-EPREUVE U 11 : ANALYSE D'UN PROJET	DOSSIER TECHNIQUE
Session 2010	DUREE : 4 H 00	COEFFICIENT : 2