PLAN D'EXECUTION

Ecole Primaire et réfectoire
PLANCHER HAUT DU NIVEAU 0
CARNET DE DETAILS

POUTRE -2-

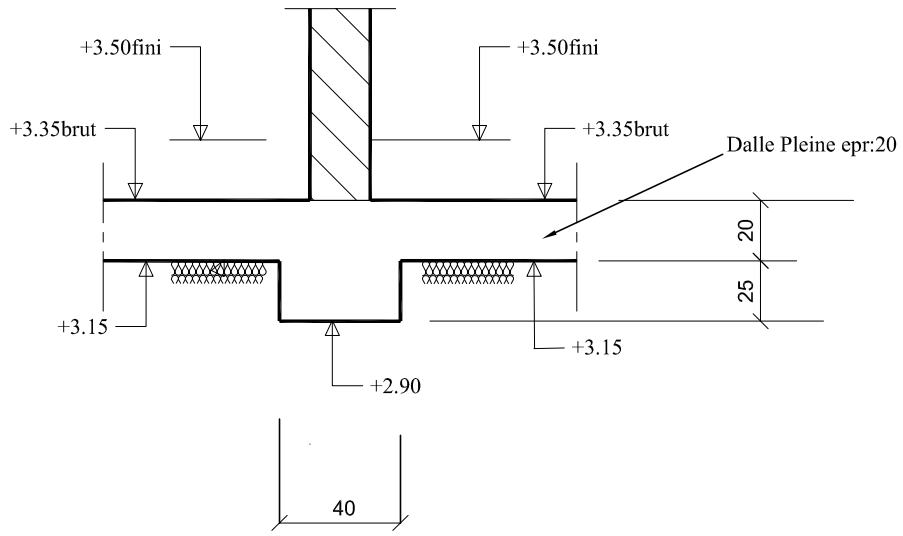

LG22-LG23-LG24

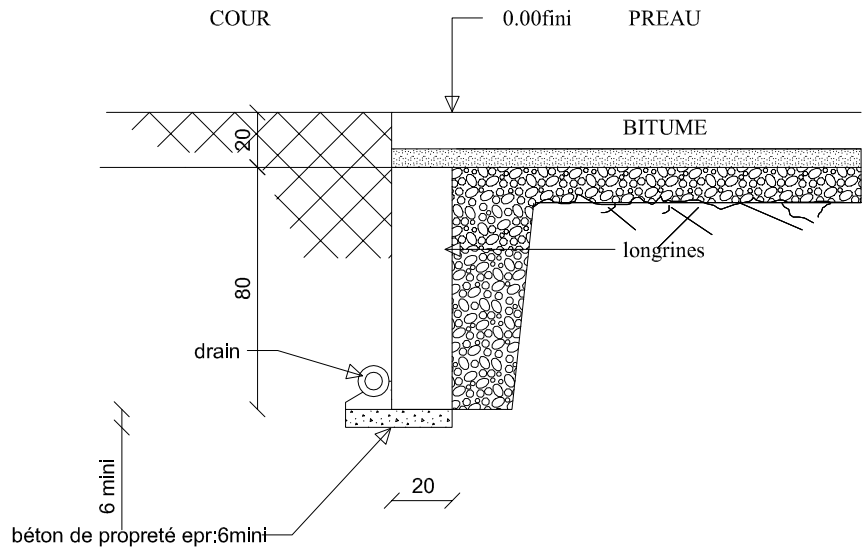

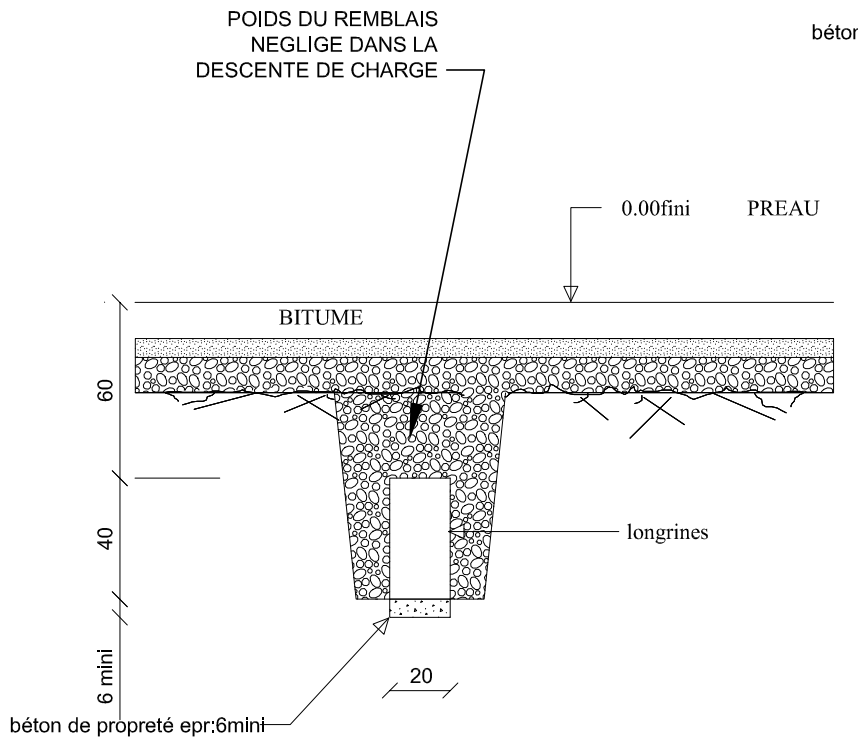

LG41-LG44

POUTRE 3- 4- 5-

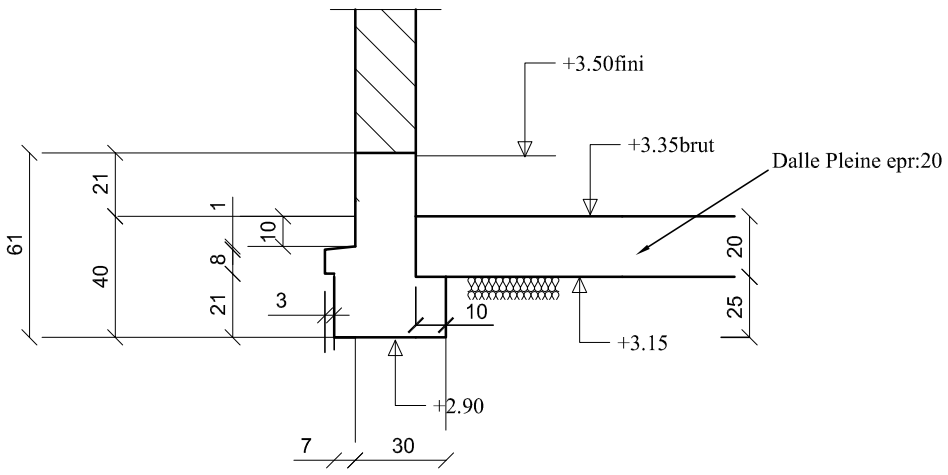

DG21

BACCALAUREAT PROFESSIONNEL TECHNICIEN D'ETUDES DU BÂTIMENT ETUDES ET ECONOMIE	Réhabilitation et extension d'une école primaire et maternelle publique EPREUVE E1 / EPREUVE SCIENTIFIQUE ET TECHNIQUE EPREUVE E2 / PREPARATION D'UNE OFFRE EPREUVE E3 / PRODUCTION ET COMMUNICATION	SESSION 2010