OPERATION -2-
Selon coupe AA et BB

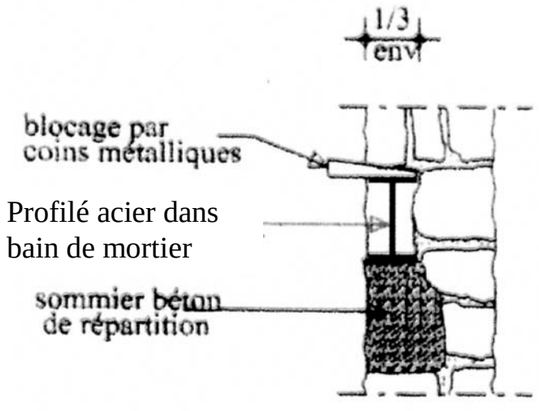

PHASE 2.1 - 2.2- 2.3
Réalisation de : saignée, sommiers de répartition,
positionnement du premier profilé,calage.

PHASE 2.4 - 2.5
Réalisation de :
saignée, sommiers de répartition.

PHASE 2.6 - 2.7
Positionnement du deuxième profilé,
calage. Liaisonnage par tiges filetées.

OPERATION -3-
Selon coupe BB

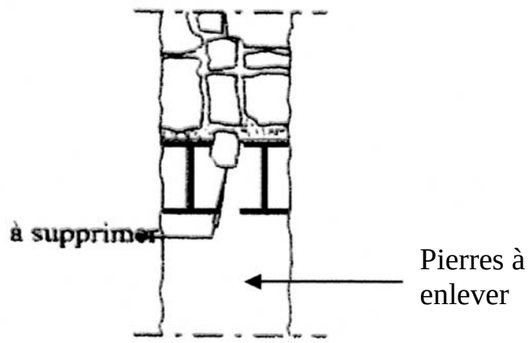

PHASE - 3.1-
Destruction du mur et du tiers central.

PHASE 3.2 - 3.3
Coffrage et étaiement,
coulage du béton mou.

PHASE - 3.4 -
Reprise des piédroits et sous face
de linteau.

DR 4

BACCALAUREAT PROFESSIONNEL TECHNICIEN D'ETUDES du BATIMENT Option A : Etudes et Economie	Réhabilitation et extension d'une école primaire et maternelle publique	
	EPREUVE E1 : EPREUVE SCIENTIFIQUE ET TECHNIQUE SOUS-EPREUVE U 11 : ANALYSE D'UN PROJET	DOSSIER REPONSES
Session 2010	DUREE : **4 H 00**	COEFFICIENT : 2